# Hyundai i20 (2020- )
# Hyundai Bayon (2021- )

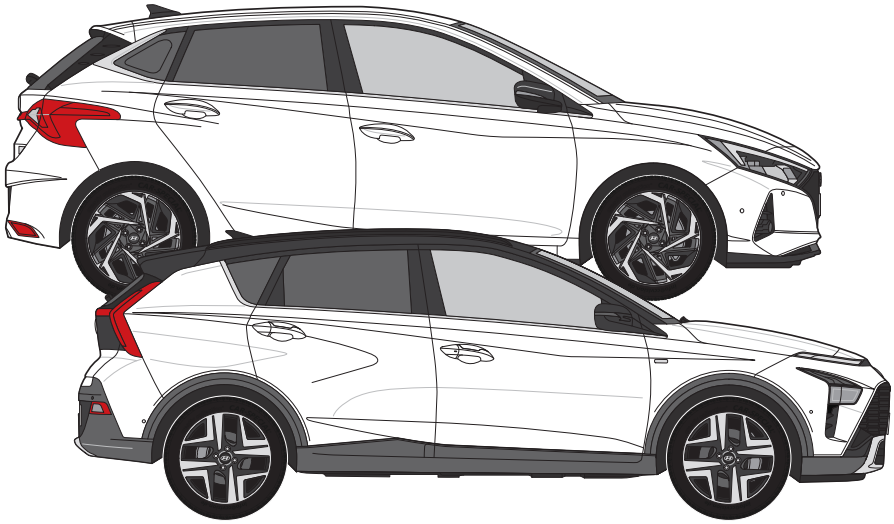

Nº Revisión | Fecha Aprobación
002 | 02-07-2021

# R55

Hyundai i20 (2020- )

Hyundai Bayon (2021- )

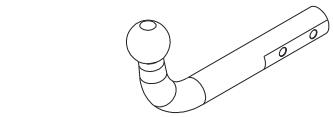

TowCar enganches aragon

E9 | APPROVALNUMBER 55R-01 2471 | D-VALUE D 7,5 kN | TYPE HYU054 | CLASS A50-X | MAX.VERT.LOAD S 91 kg

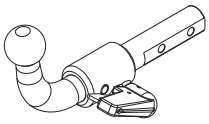

TowCar enganches aragon

E9 | APPROVALNUMBER 55R-01 2471 | D-VALUE D 7,5 kN | TYPE HYU054 | CLASS A50-X | MAX.VERT.LOAD S 91 kg

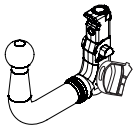

TowCar enganches aragon

E9 | APPROVALNUMBER 55R-01 2489 | D-VALUE D 7,5 kN | TYPE HYU055 | CLASS A50-X | MAX.VERT.LOAD S 91 kg

D= 7,5 kN

S = 91 kg

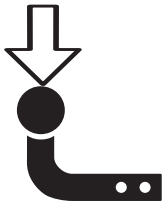

*T 1200 Kg

| N/m | 8,8 | 10,9 | 12,9 |
|---|---|---|---|
| M6 | 10 | 15 | 18 |
| M8 | 24 | 36 | 42 |
| M10 | 51 | 75 | 87 |
| M12 | 87 | 130 | 147 |
| M14 | 138 | 198 | 231 |
| M16 | 200 | 289 | 341 |

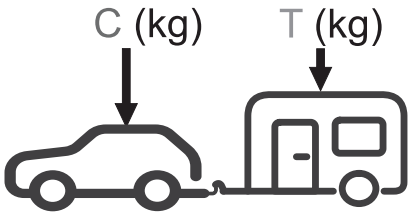


$g = 9{,}81\ m/s^2$

$$D \geq \frac{T \cdot C}{T+C} \cdot \frac{g}{1000}\ (kN)$$

$$T \leq \frac{C \cdot D \cdot 1000}{(C \cdot g) - (1000 \cdot D)}\ (kg)$$

*El MMR (T) puede variar dependiendo del vehículo.

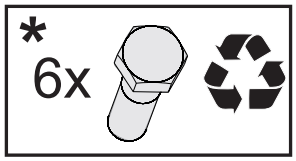


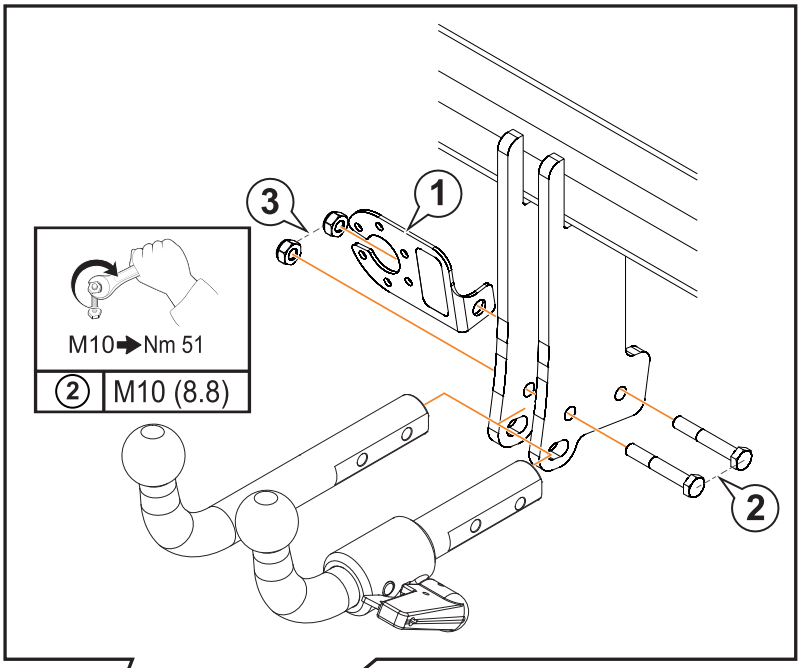


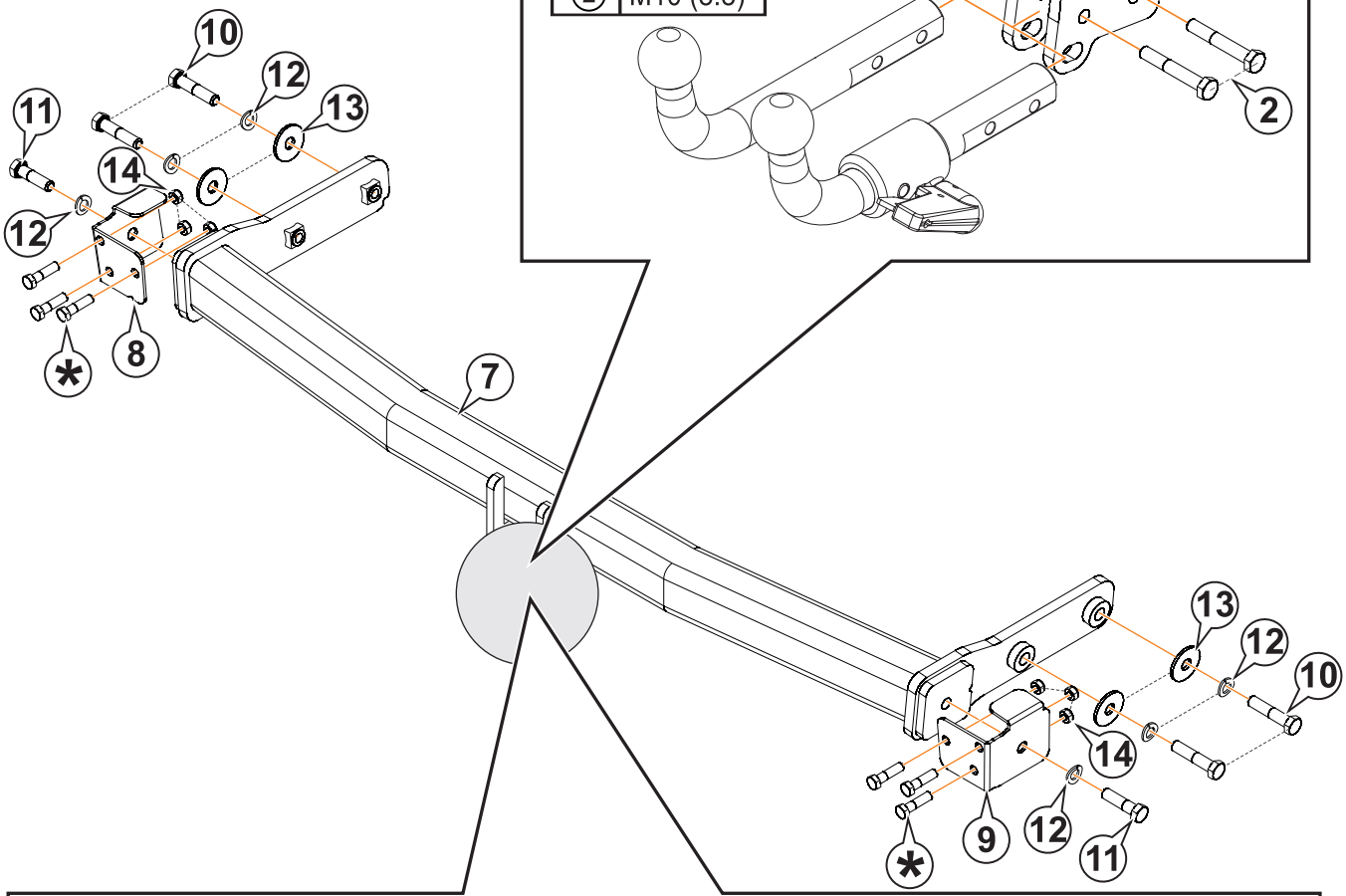


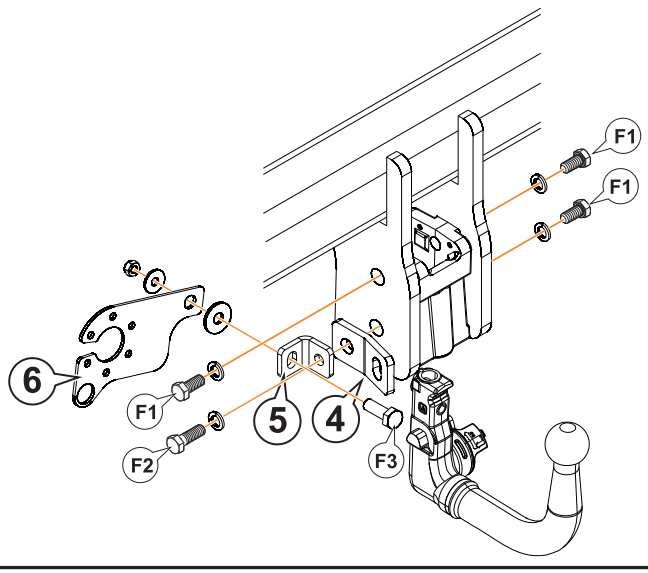


| | | # |
|---|---|---|
| F1 | M12 x 25 DIN 933 | 3 |
| | Ø12 Grower DIN 128 | 3 |
| F2 | M12 x 35 DIN 933 | 1 |
| | Ø12 Grower DIN 128 | 1 |
| F3 | M10 x 30 DIN 933 | 1 |
| | Ø10 Poliuretano / Nylon | 1 |
| | Ø10 DIN 9021 | 1 |
| | M10 DIN 980 | 1 |

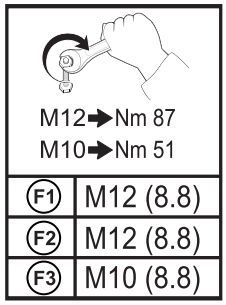

| | | | 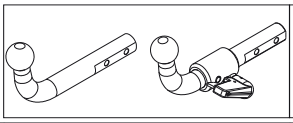 | 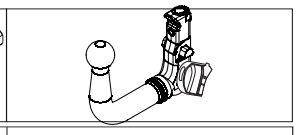 |
|---|---|---|---|---|
| 1 | 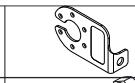 | AEV0005 | 1 | |
| 2 | 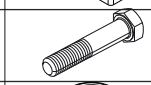 | M10x65 DIN 931 (8.8) | 2 | |
| 3 | | M10 DIN 980 | 2 | |
| 4 | 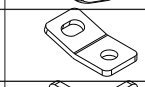 | AEV0006 | | 1 |
| 5 | 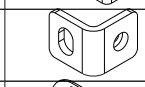 | AEV0008 | | 1 |
| 6 | 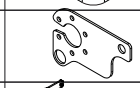 | AEV0009 | | 1 |
| 7 | 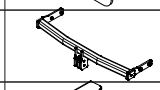 | C2513CX60 | 1 | 1 |
| 8 | 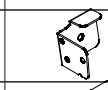 | C2513CA27 | 1 | 1 |
| 9 | | C2513CA26 | 1 | 1 |
| 10 | 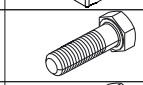 | M12x60 DIN 933 (8.8) | 4 | 4 |
| 11 | 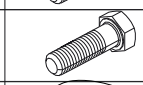 | M12x45 DIN 933 (8.8) | 2 | 2 |
| 12 | | Ø12 DIN 128A | 6 | 6 |
| 13 | | Ø12 DIN 9021 | 4 | 4 |
| 14 | 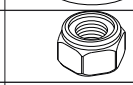 | M8 DIN 985 | 6 | 6 |
| 15 | 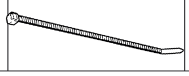 | AEB00360048 | 4 | 4 |

1

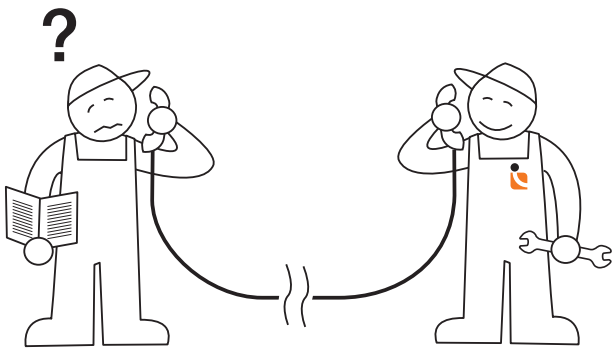


Tel.: (+34) 976 457 130

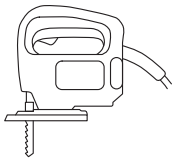

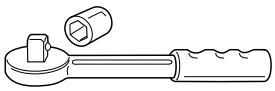

2

i20

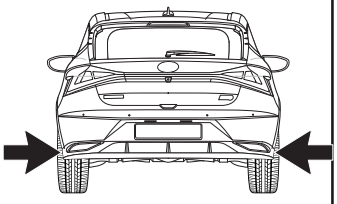

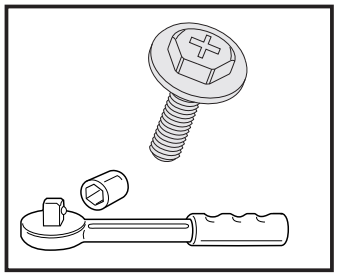

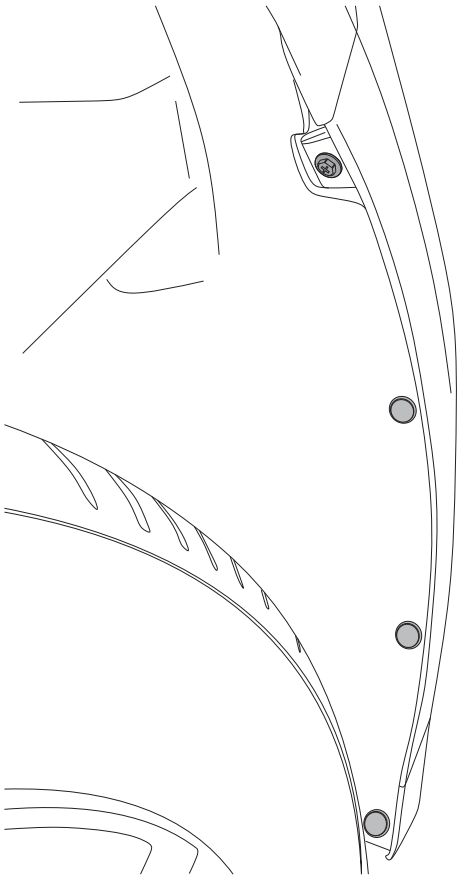

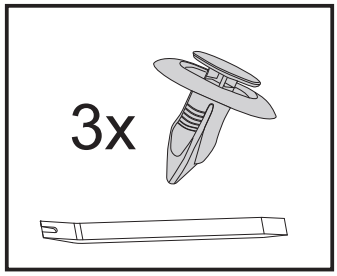

## 3

### Bayon

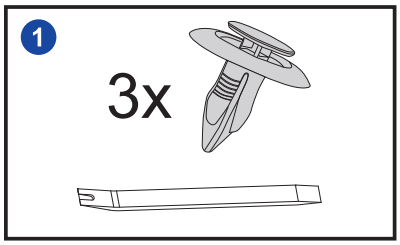


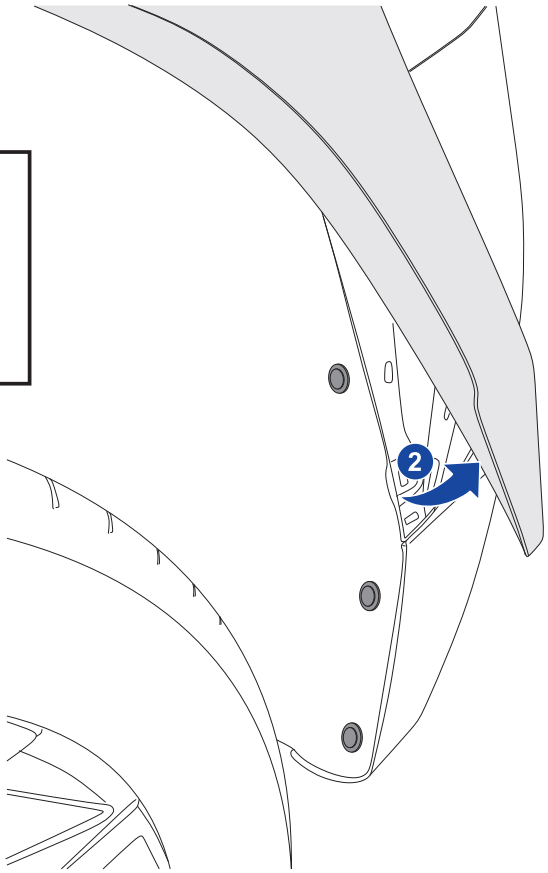


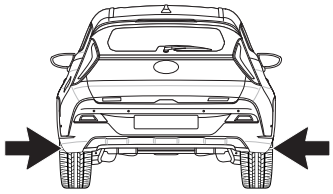

## 4

### i20

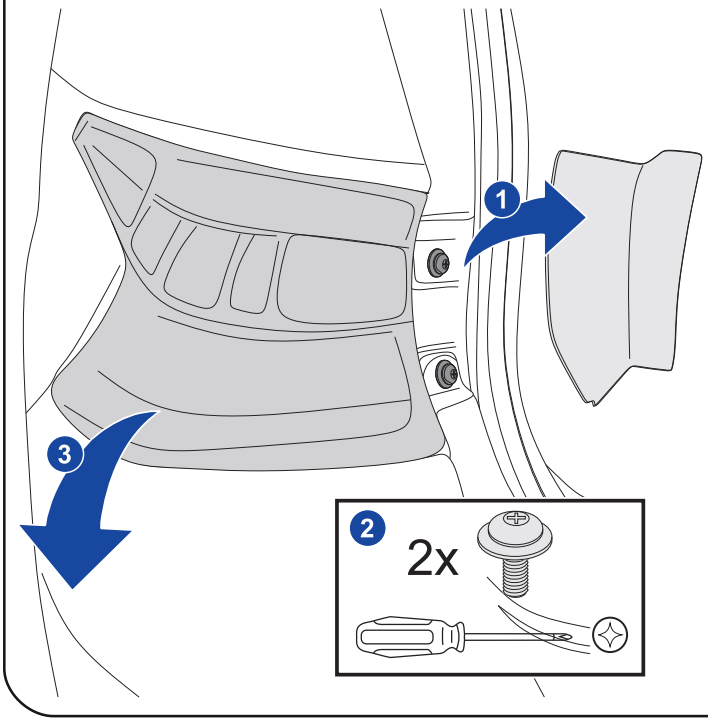





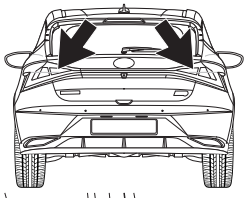

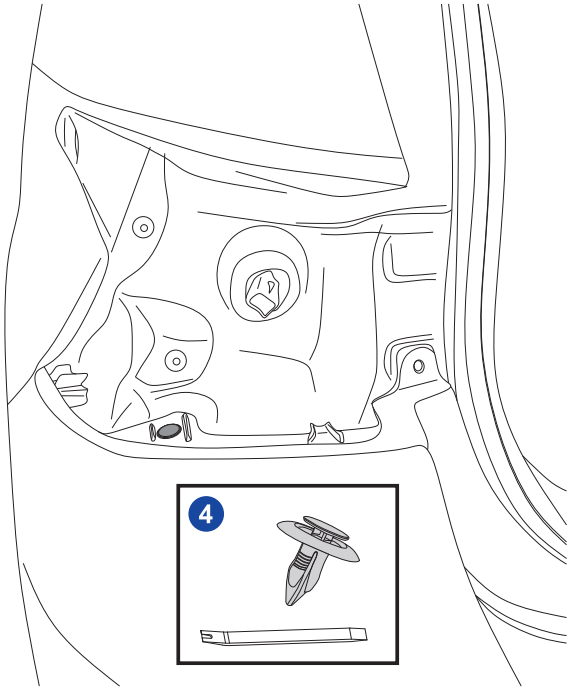

## 5

### Bayon

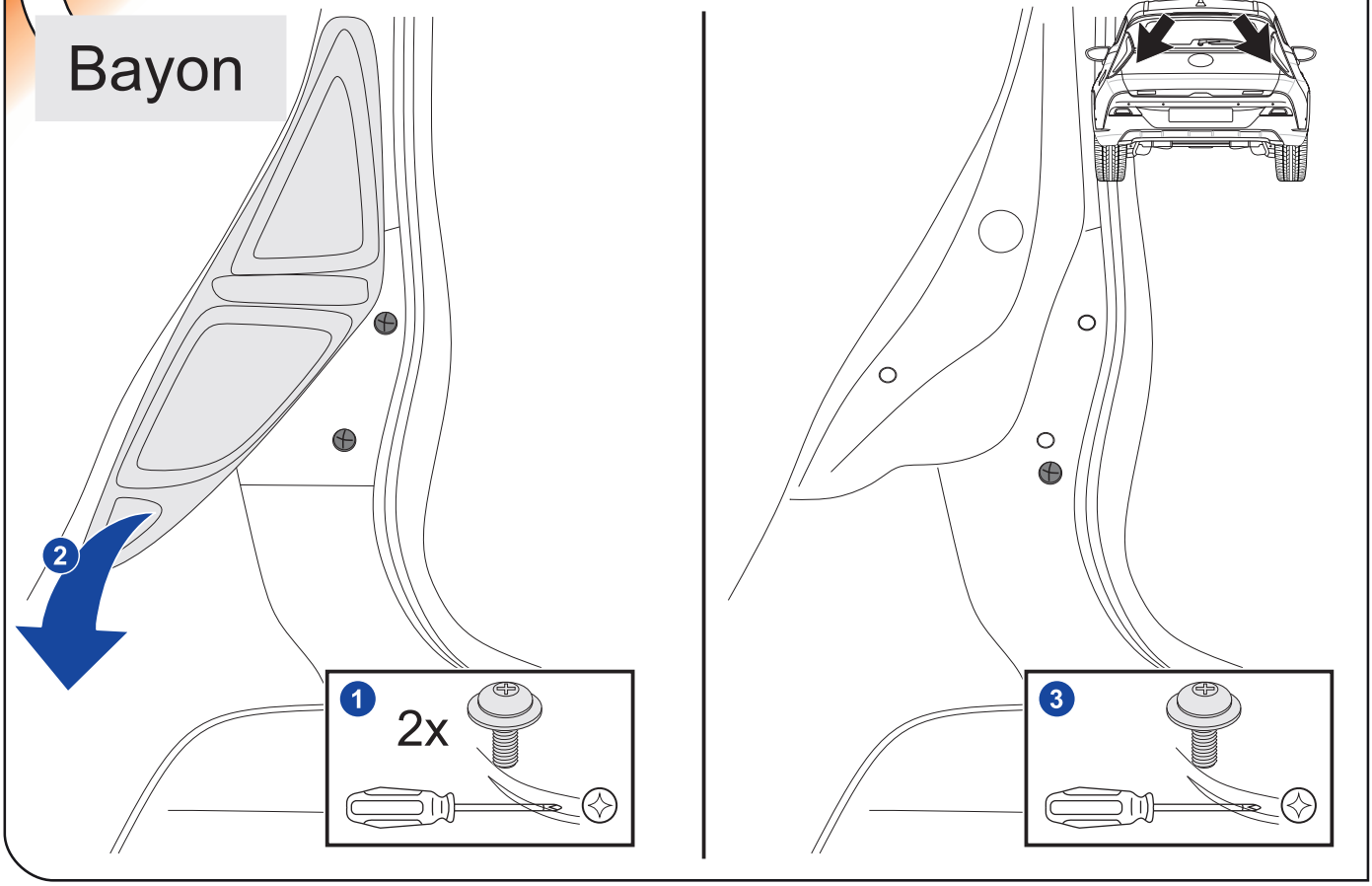


## 6

### i20

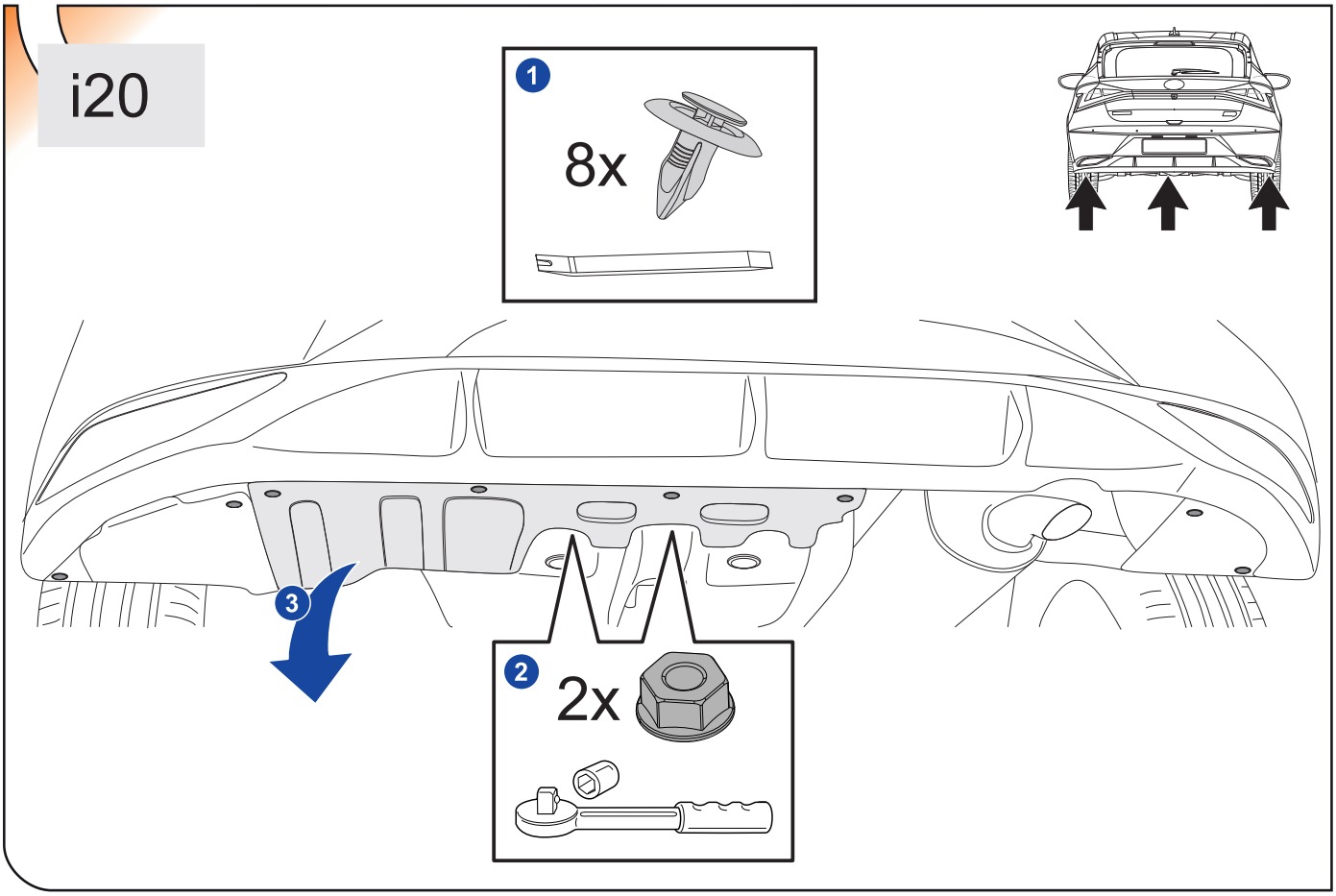

7

## Bayon

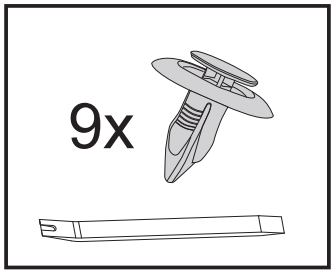


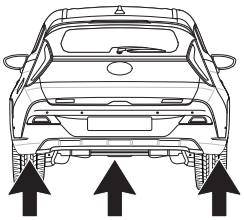

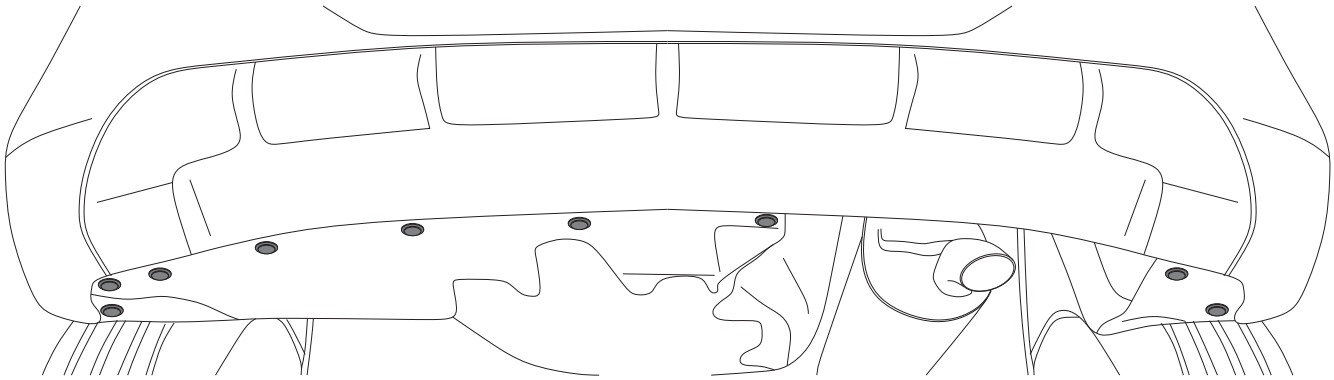

8

## i20
## Bayon

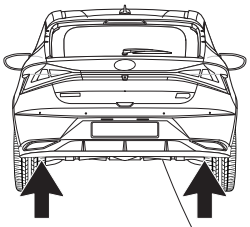

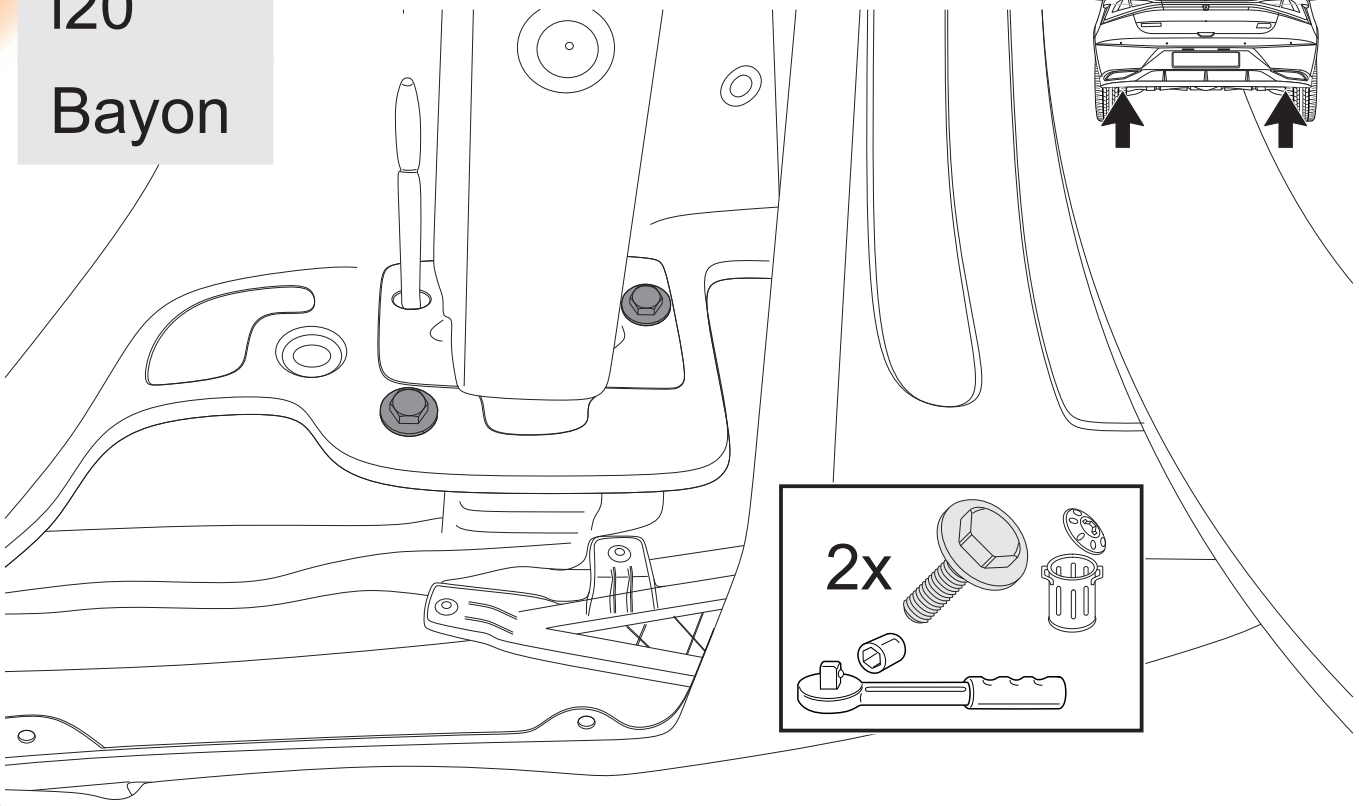

9

i20
Bayon

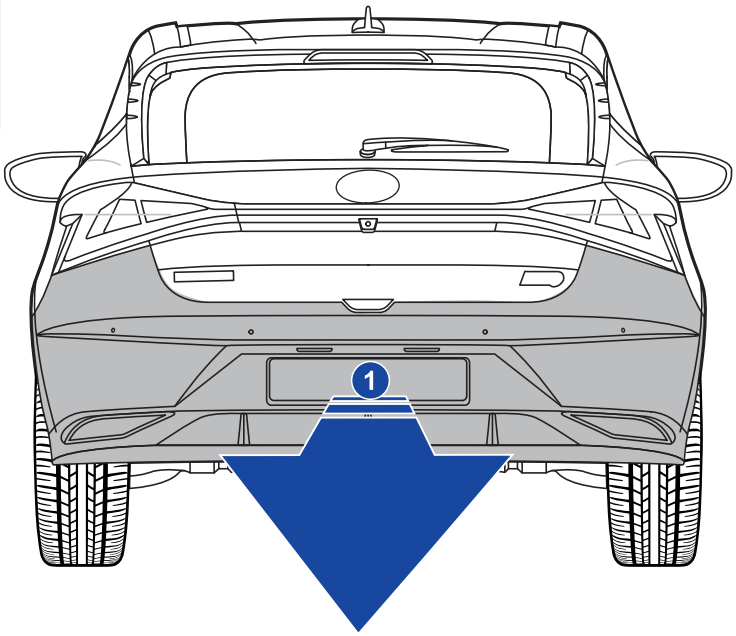


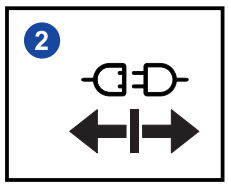


10

i20
Bayon

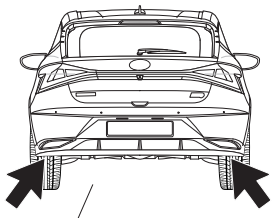

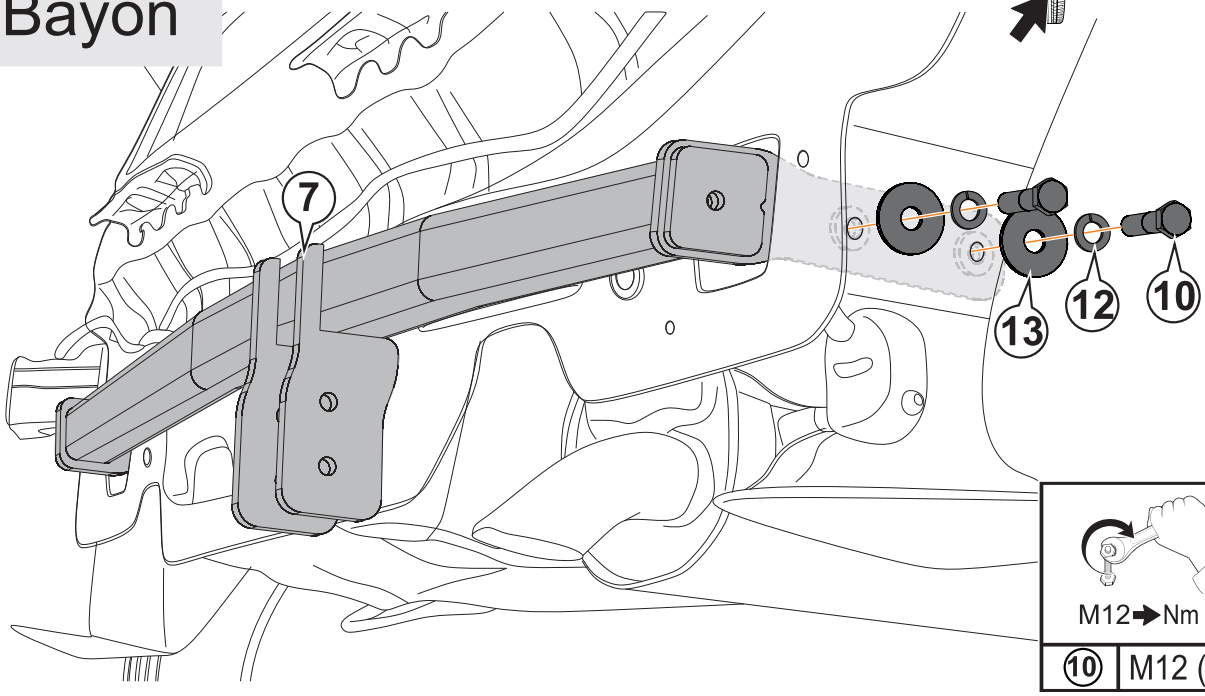


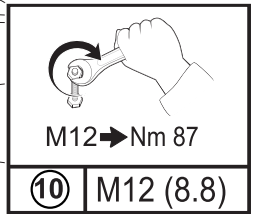

## 11

i20

Bayon

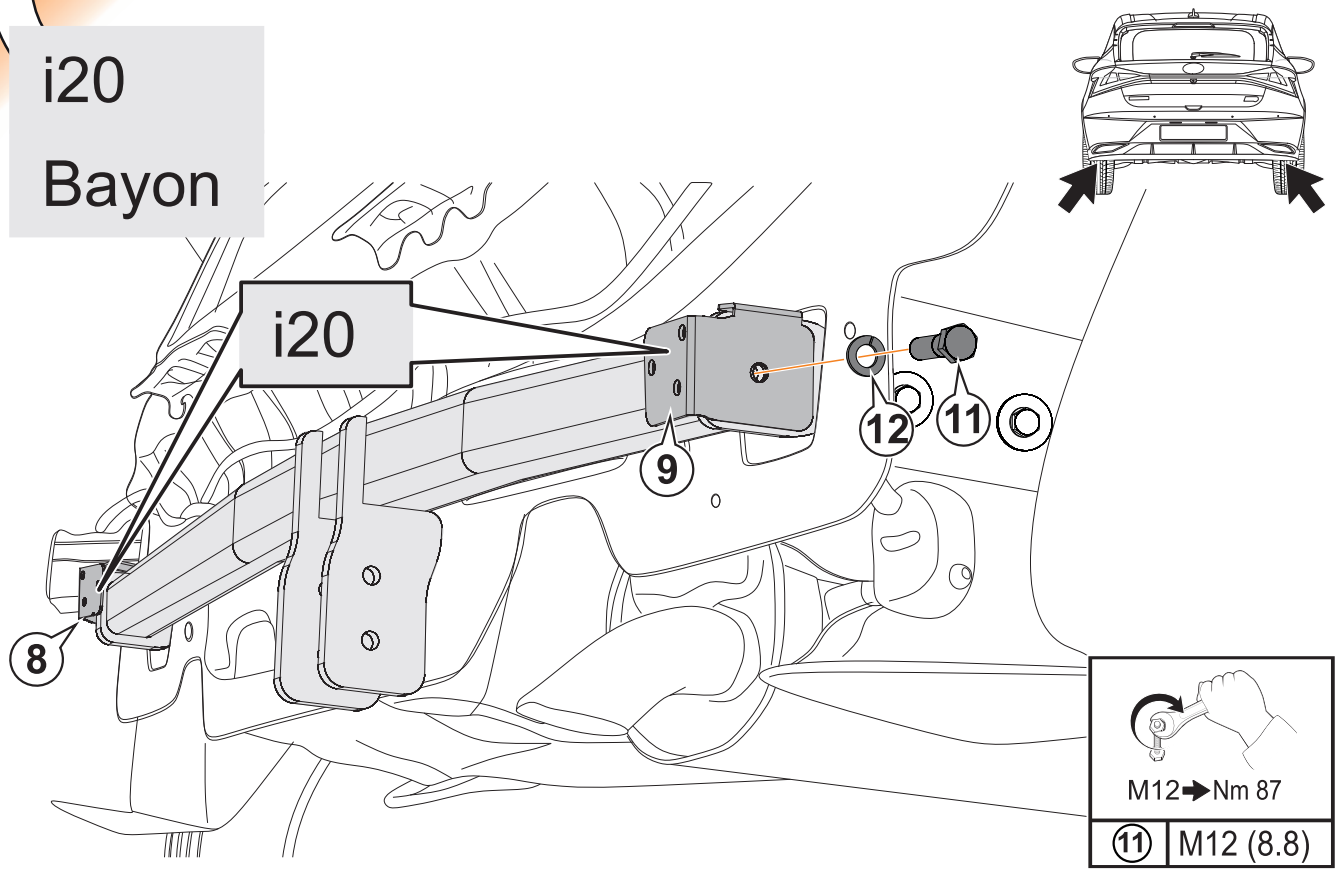


## 12

i20

Bayon

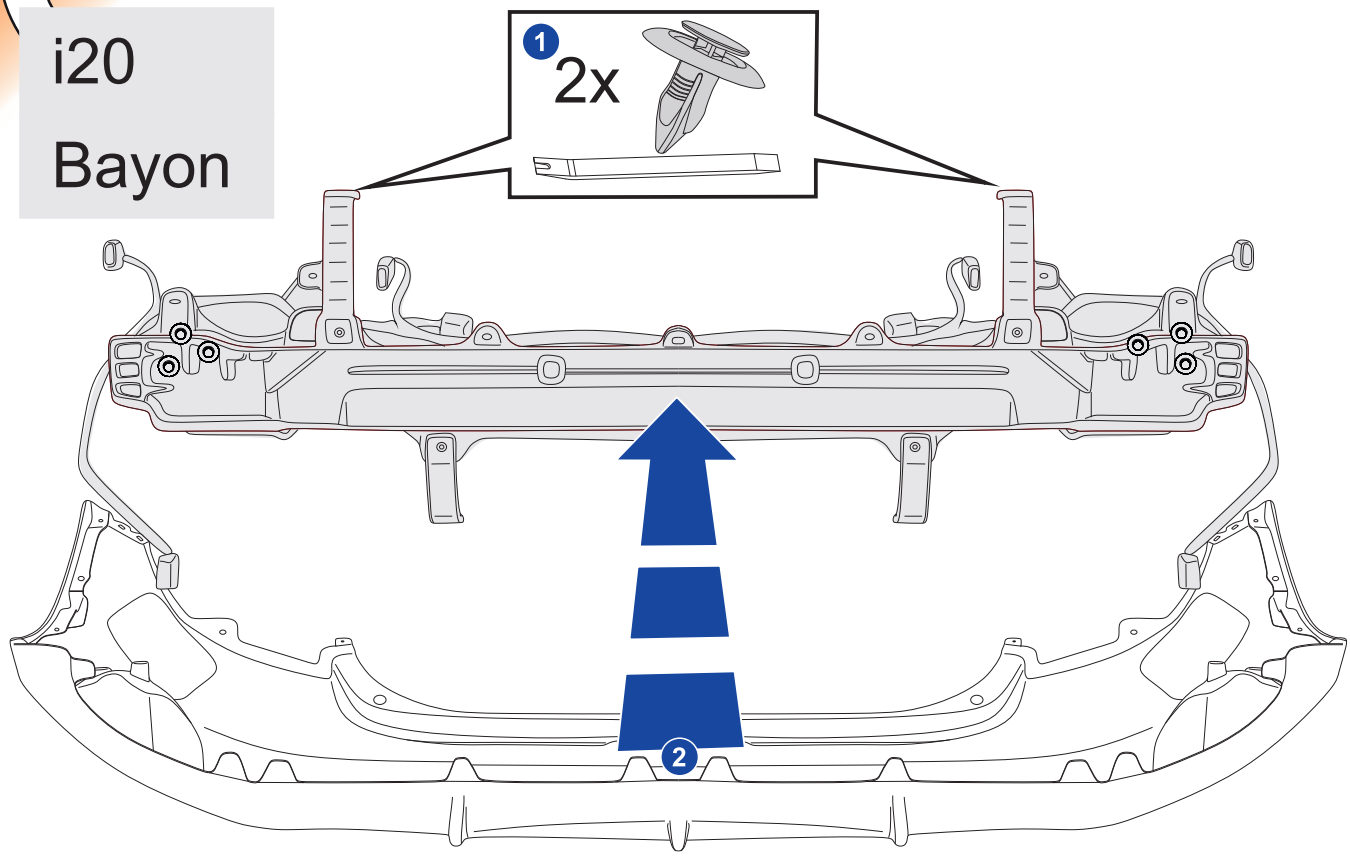

13

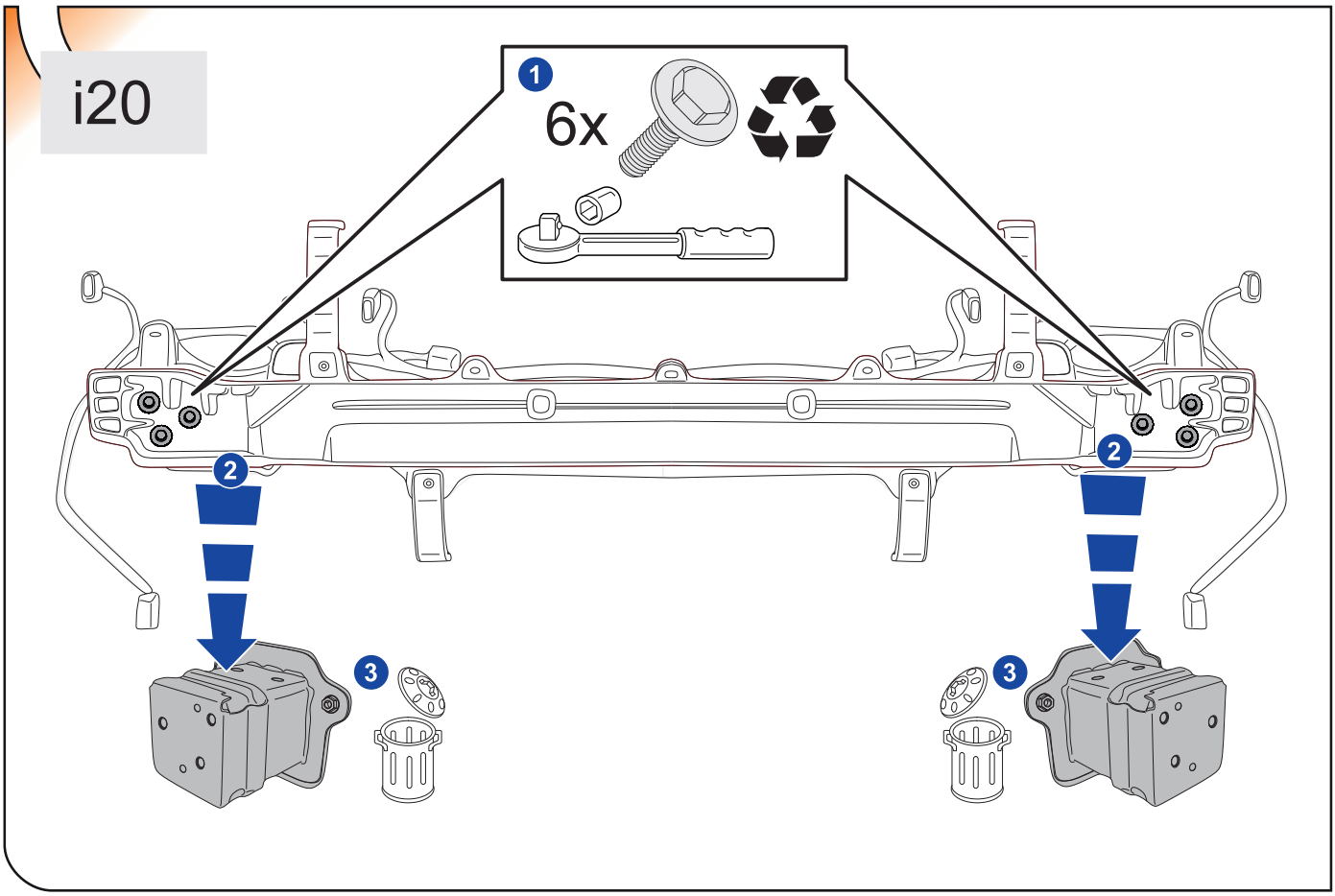


14

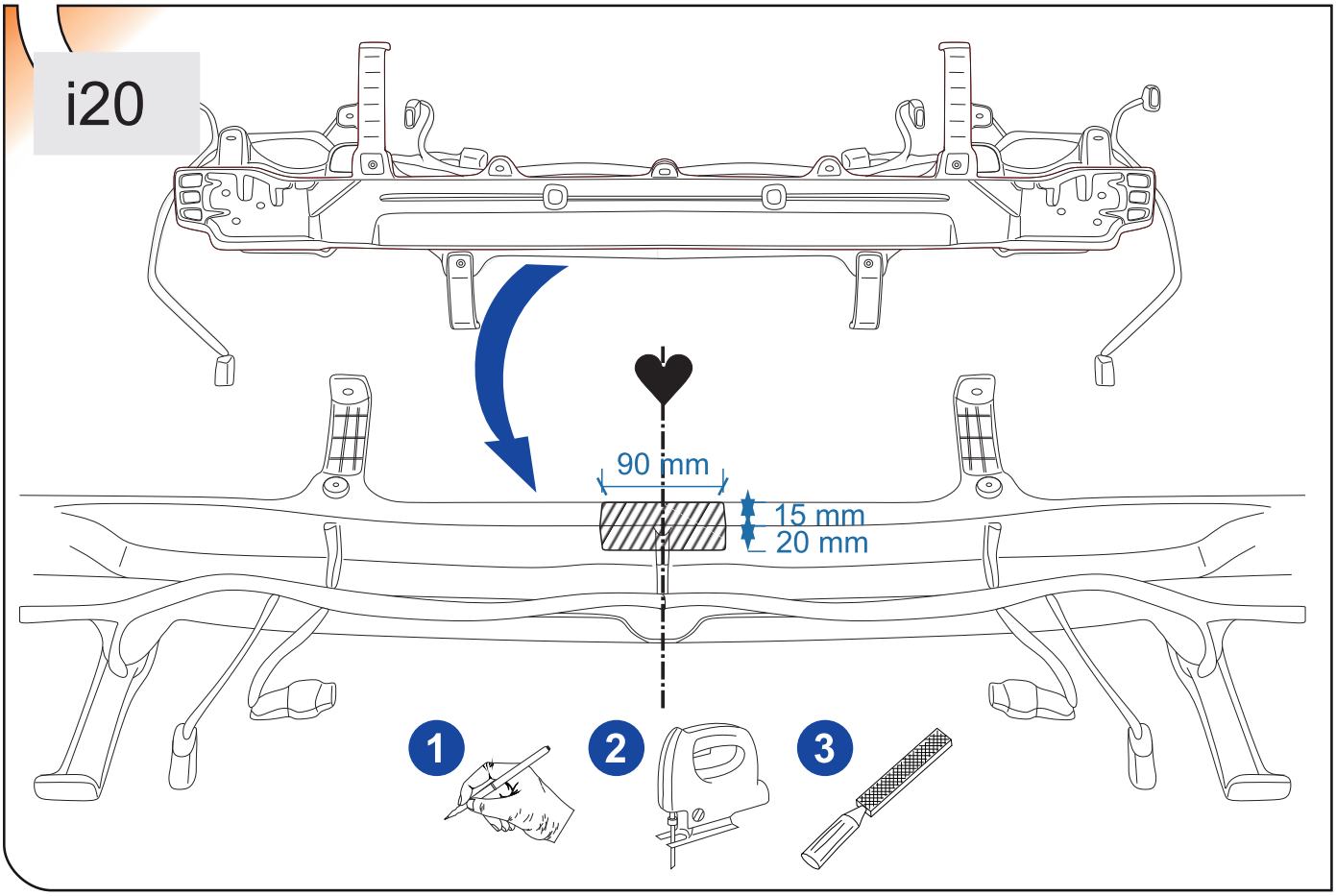

## 15

i20

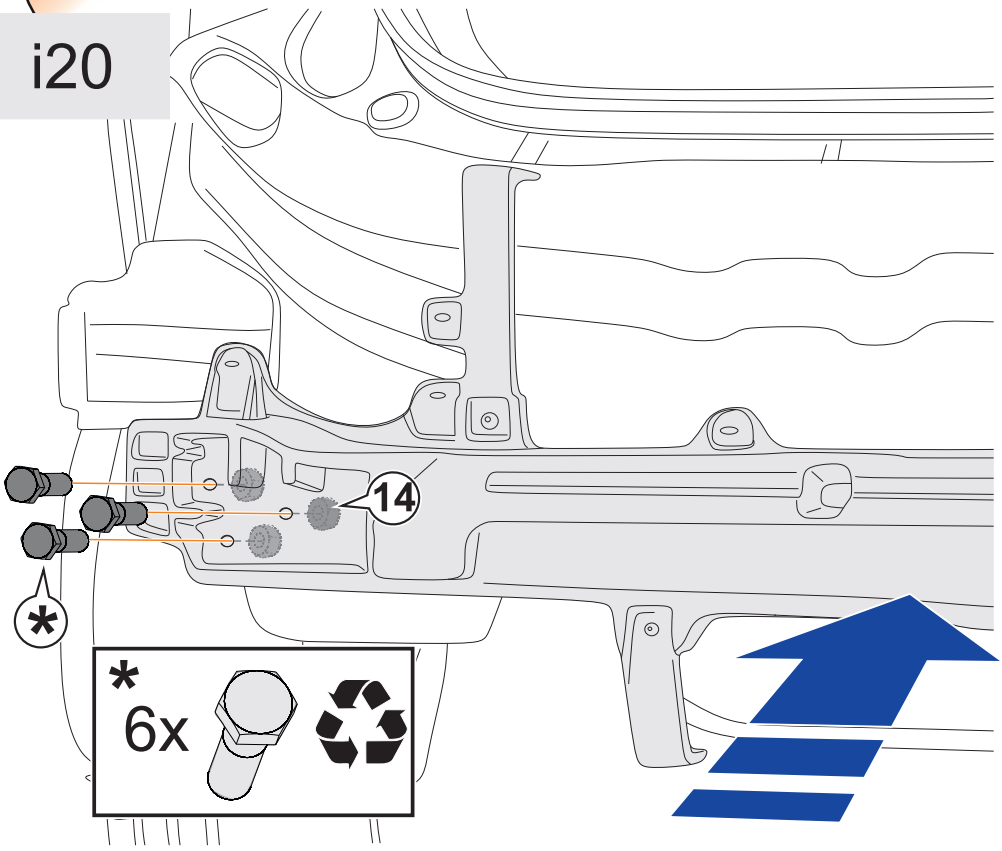


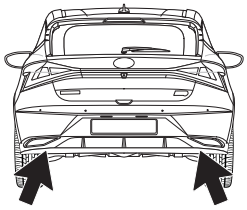

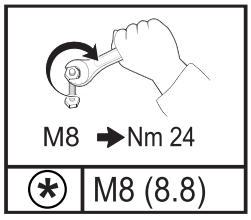


## 16

Bayon

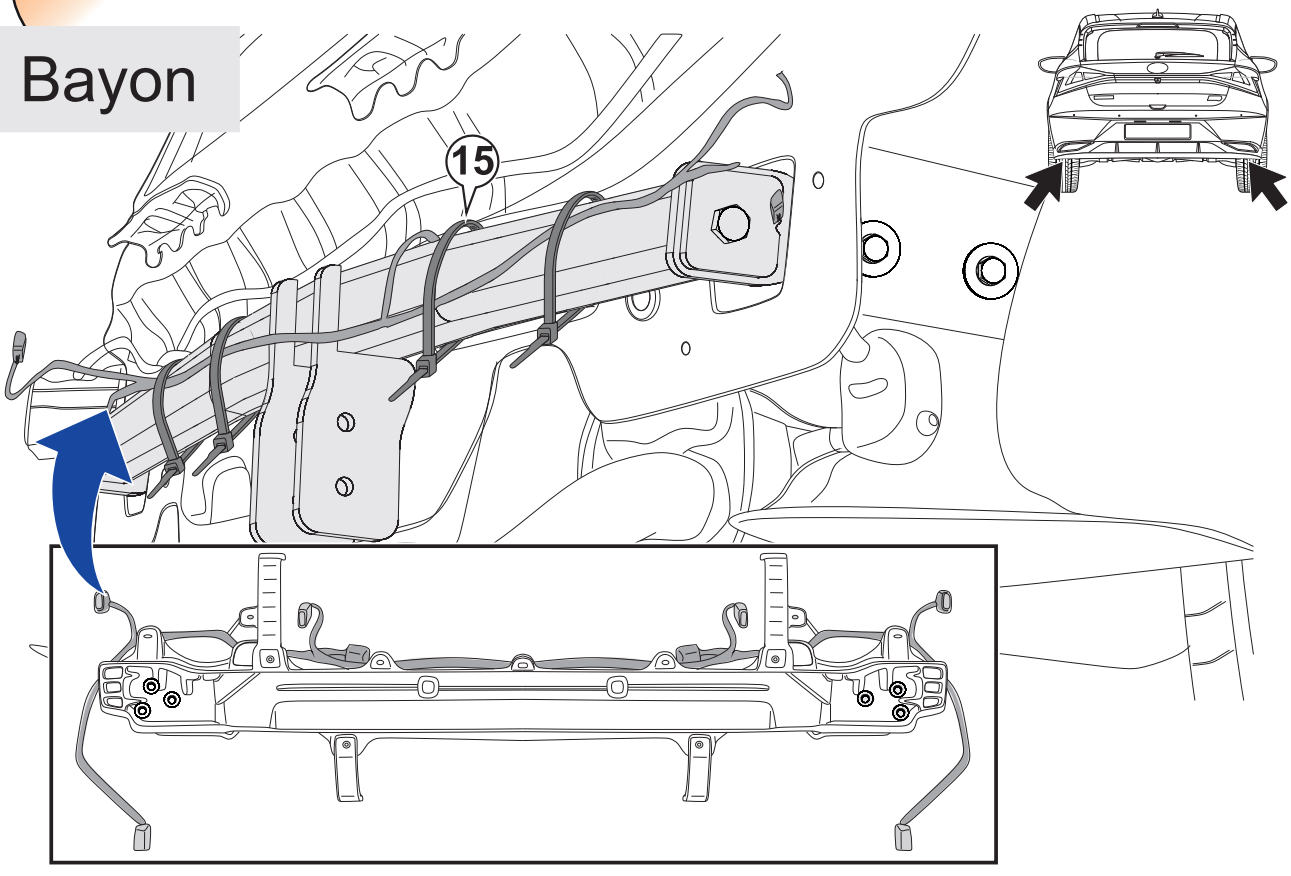

17

## i20

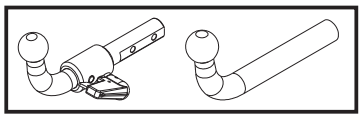

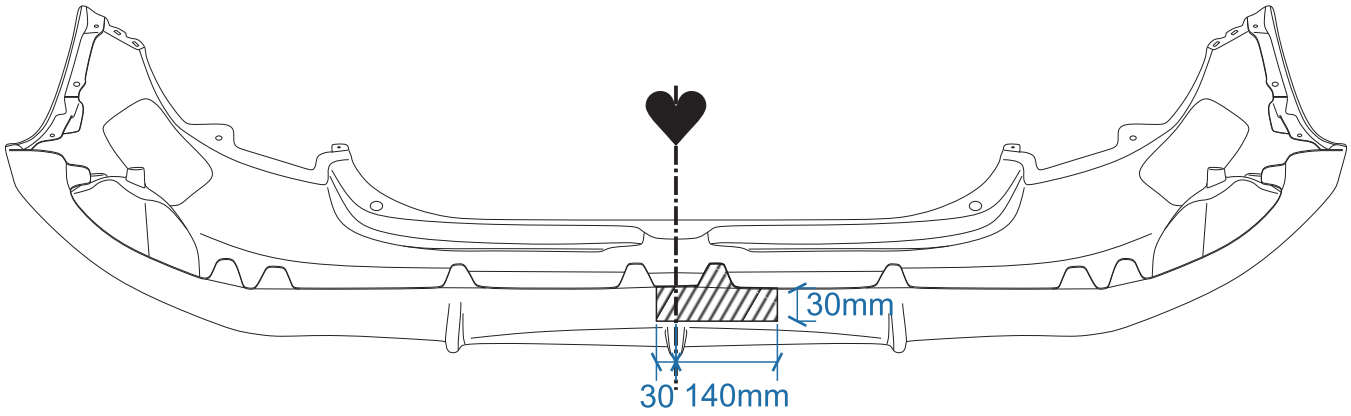


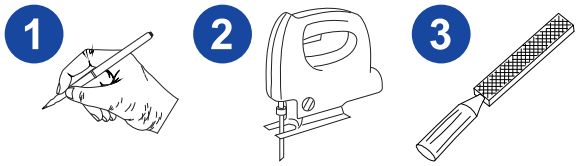


18

## i20



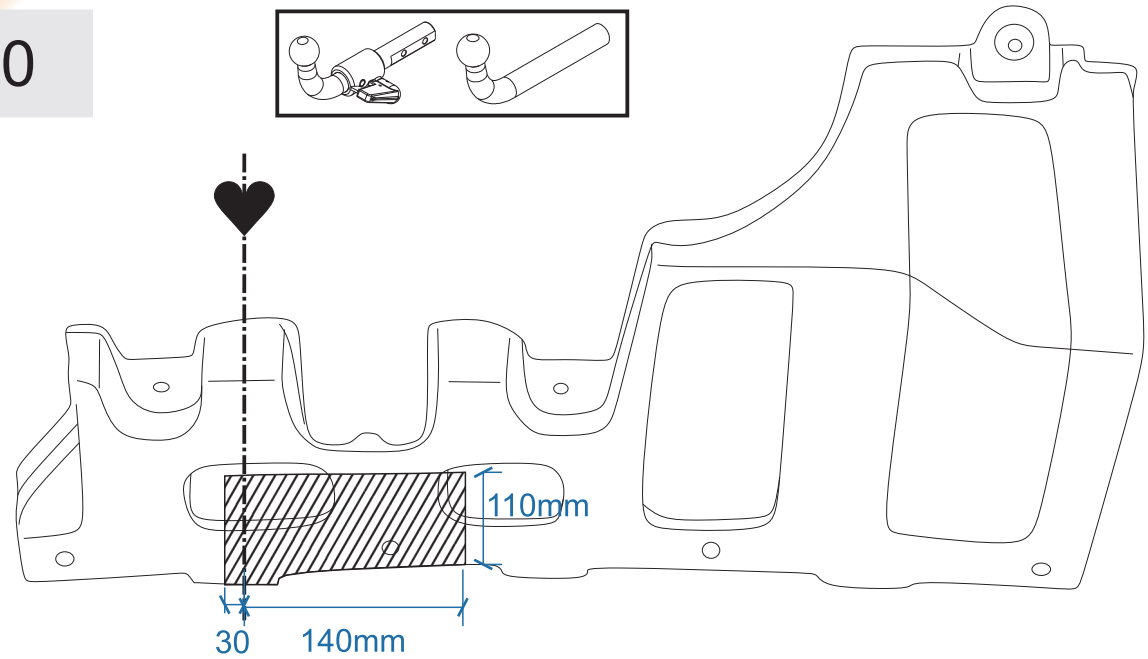


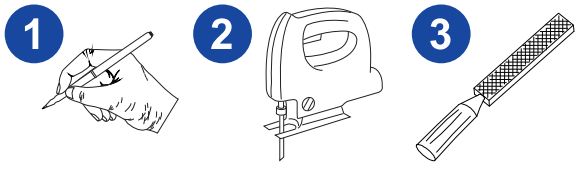

19

## i20

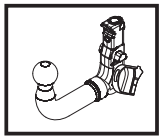

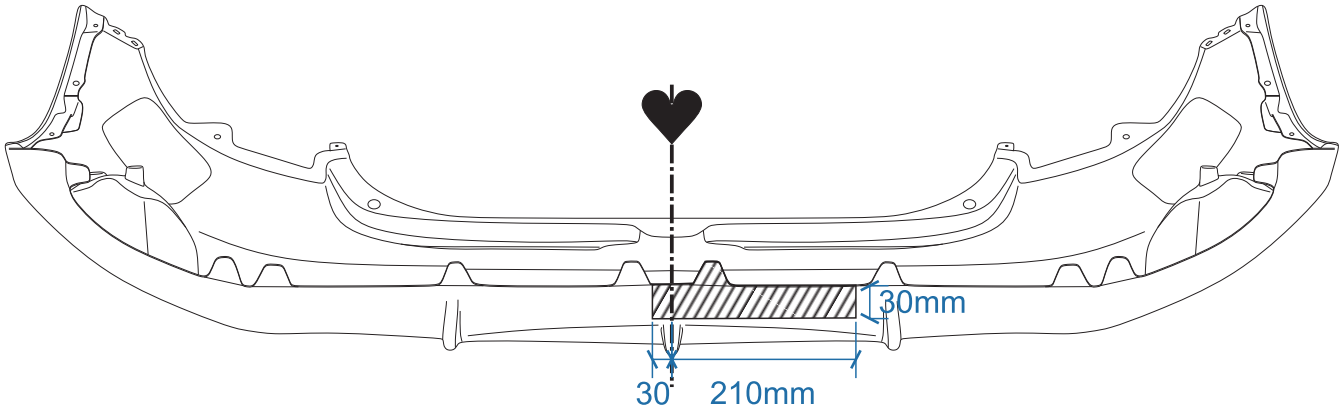


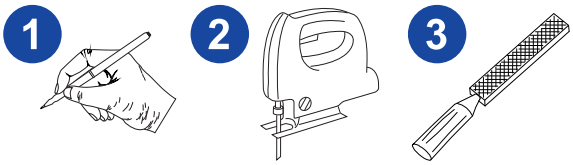


20

## i20



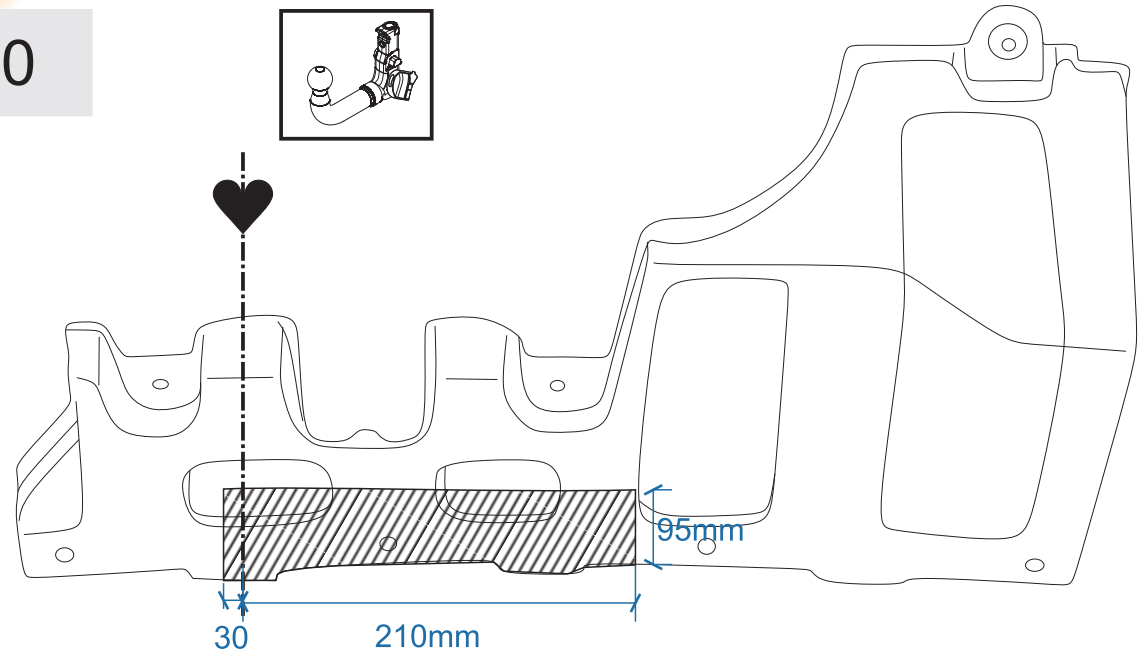


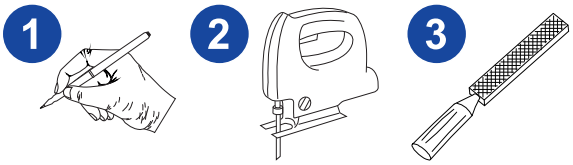

21

## Bayon

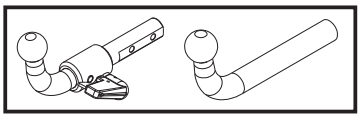

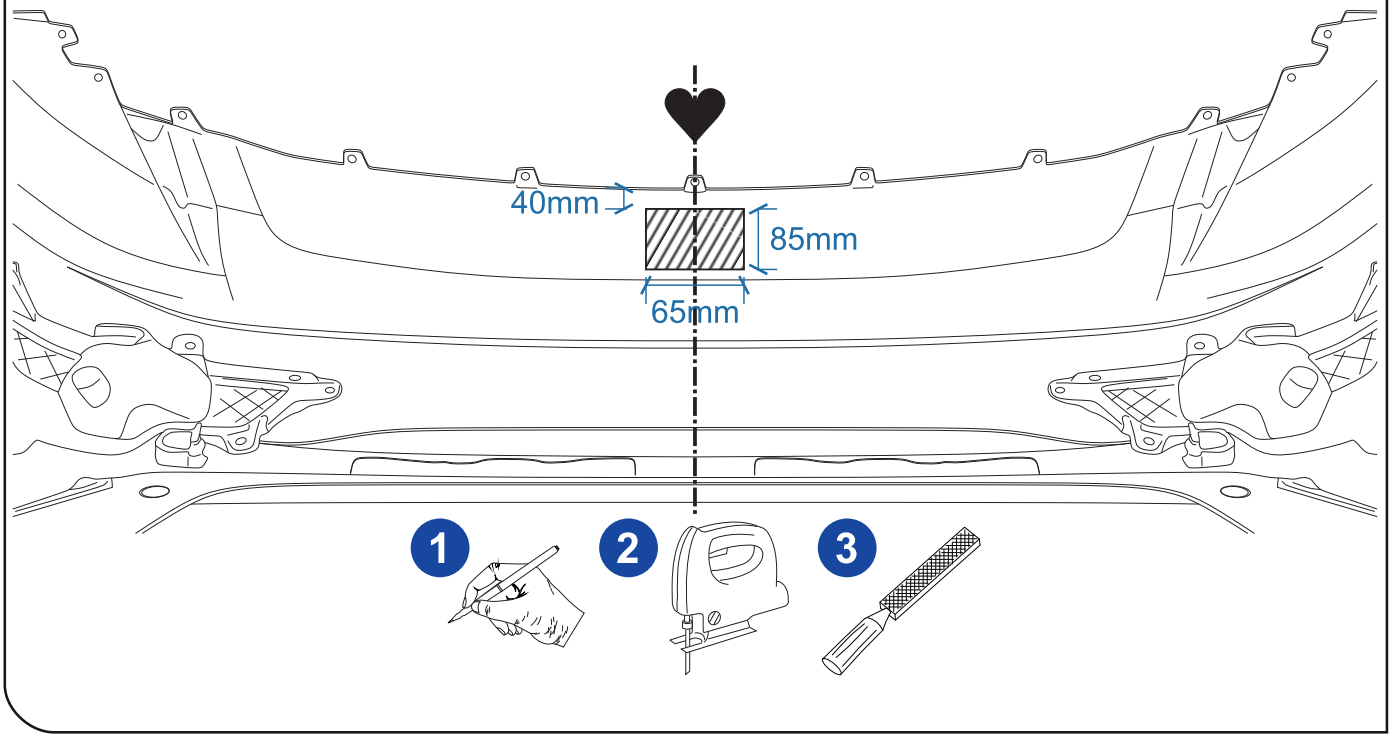





22

## Bayon

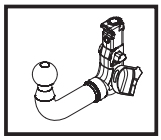

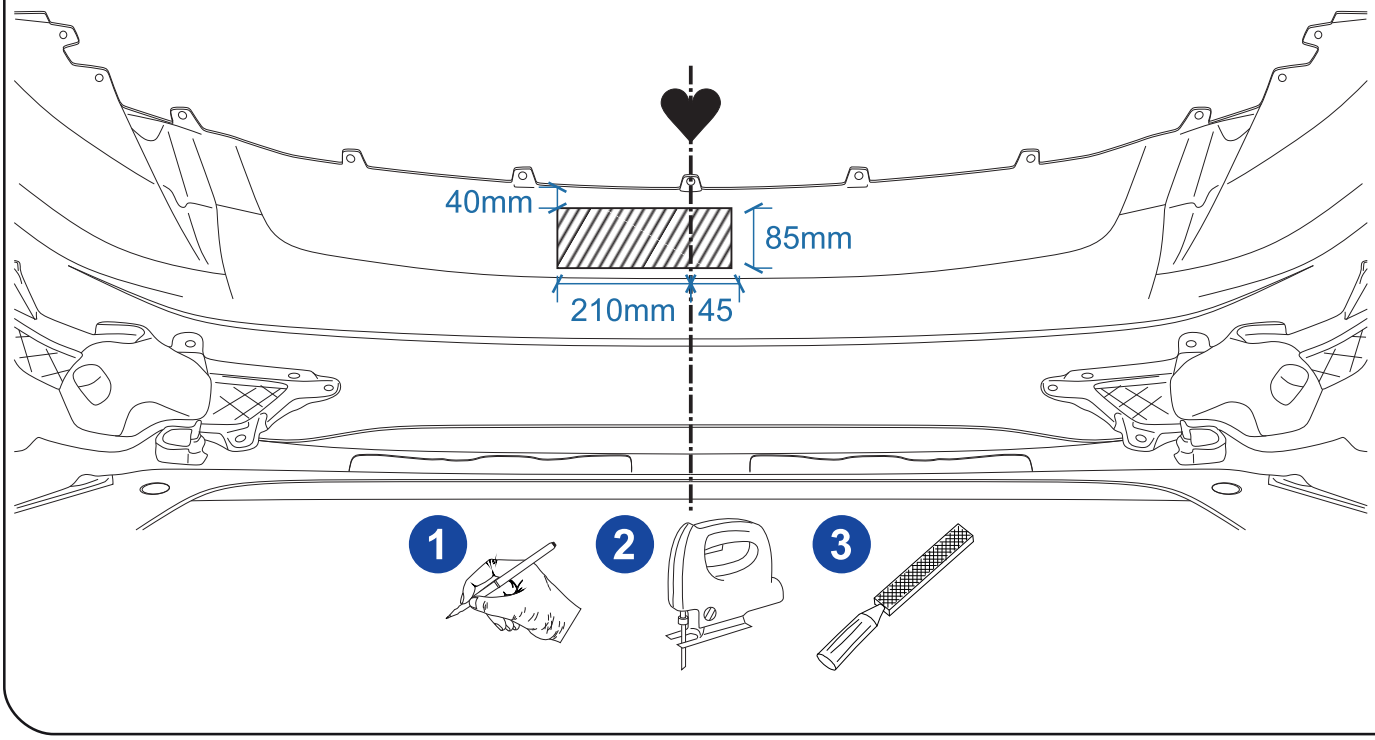

d

F IN

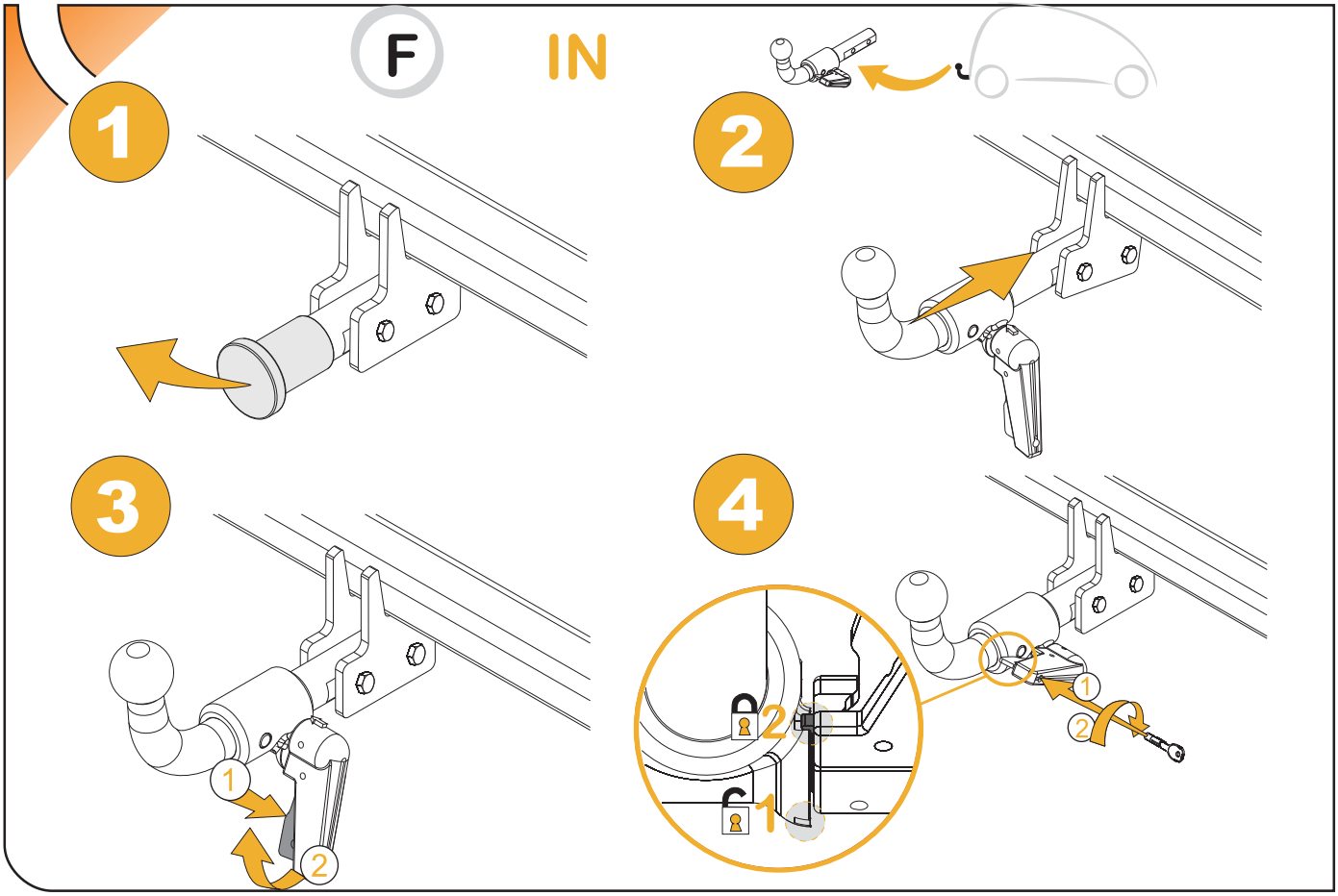


d

F OUT

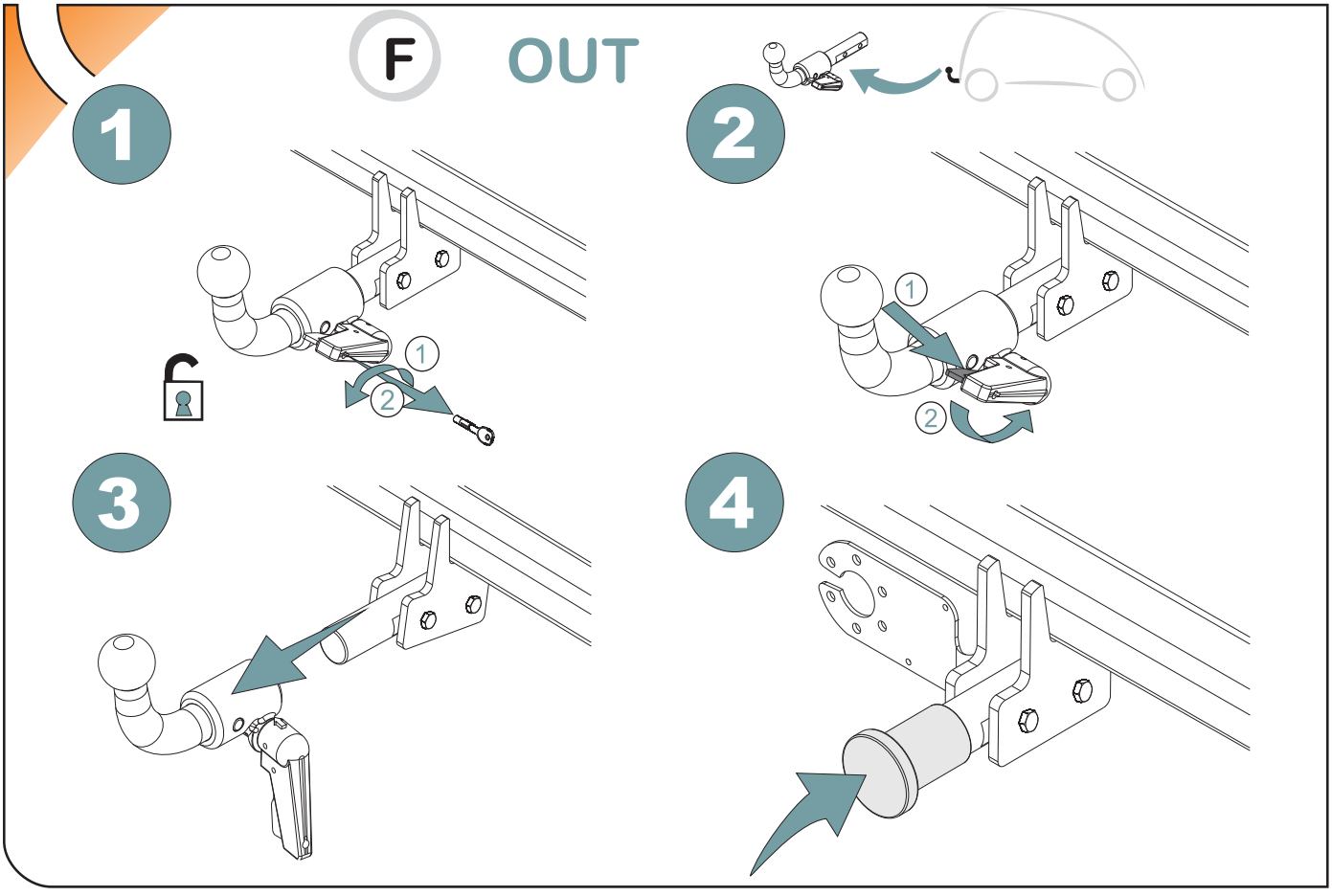

SV IN

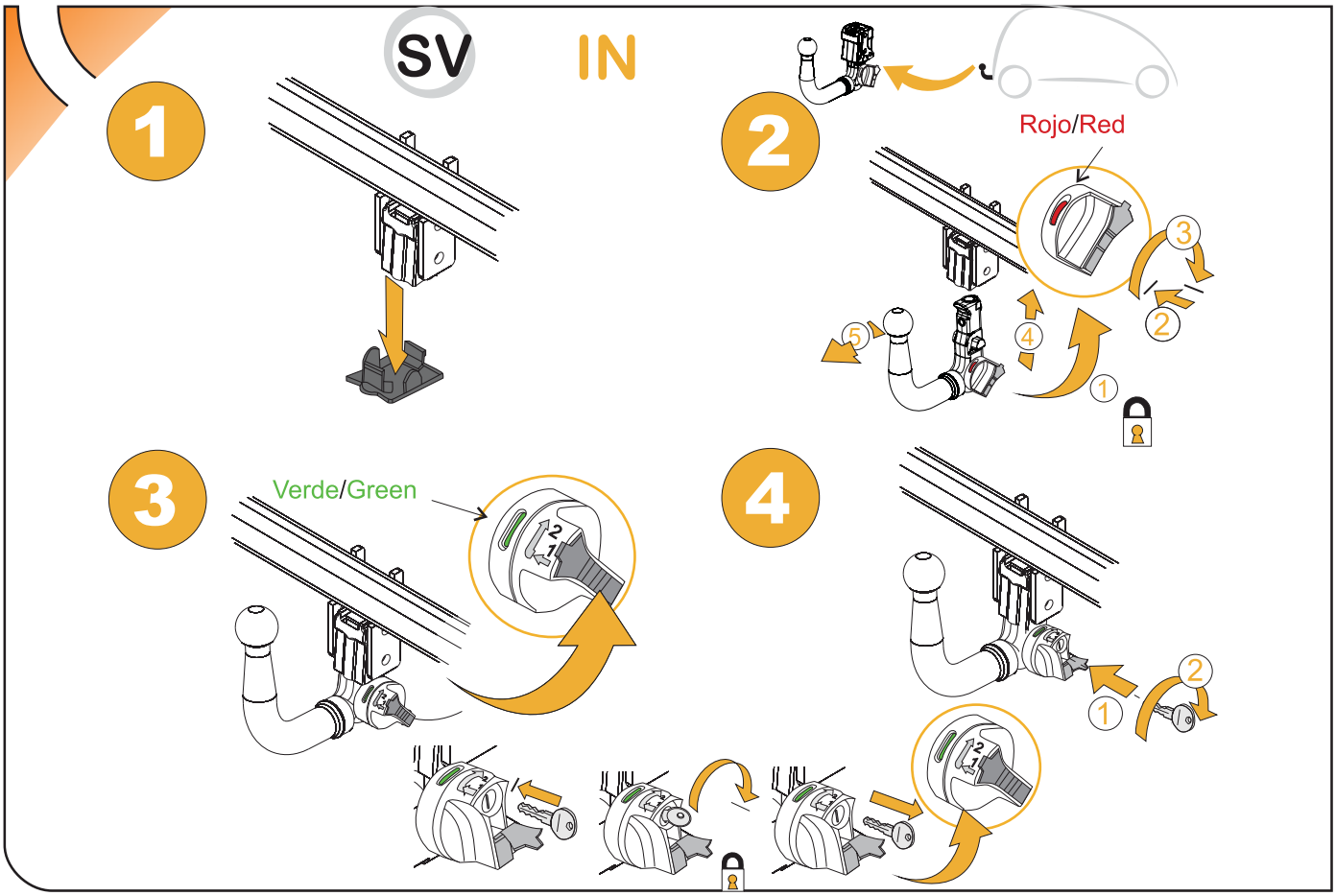


SV OUT

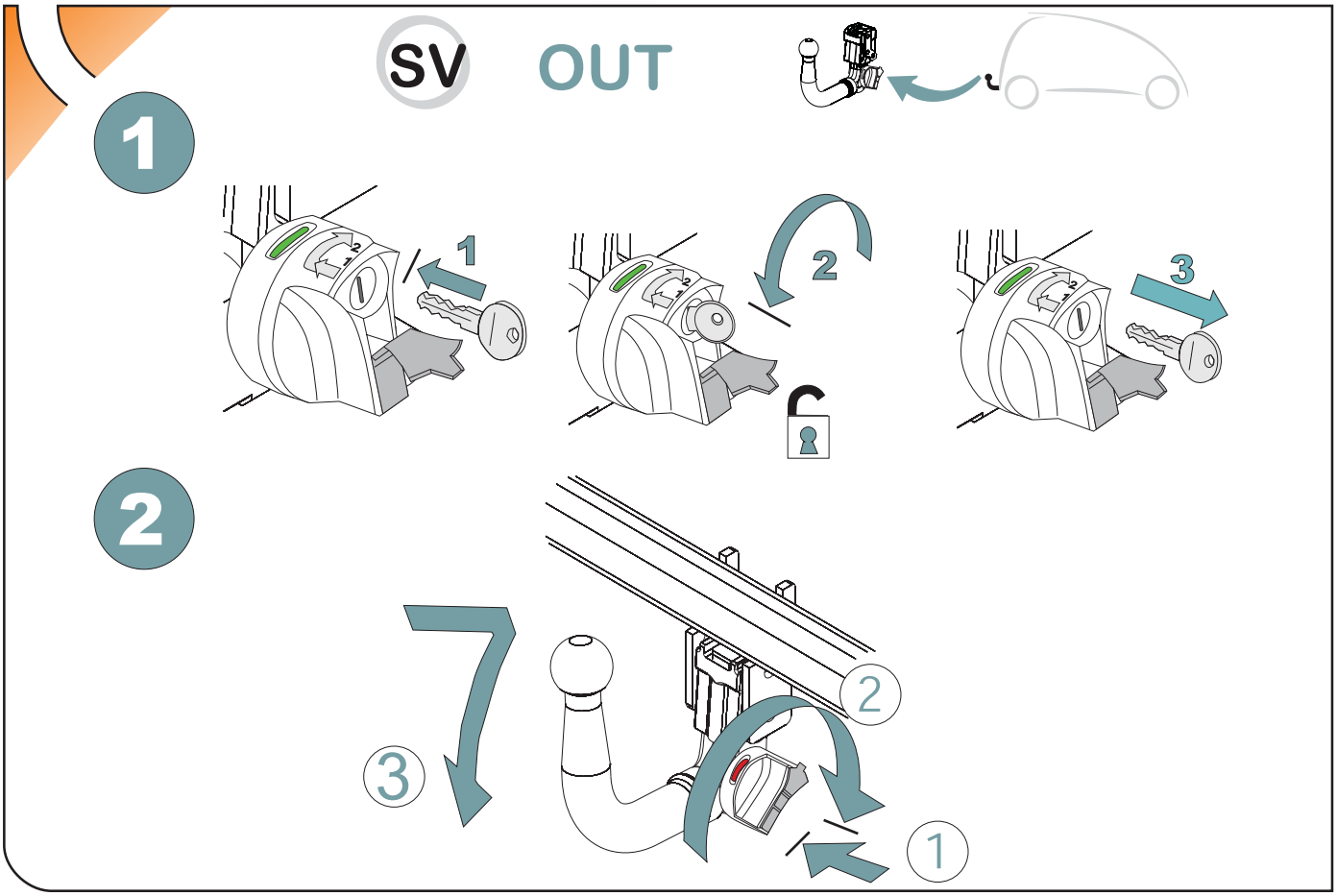

enganches

aragon

TowBox®

enganches

aragon

TowBox®

# ANEXO III

# CERTIFICADO DE TALLER

D. _____, expresamente autorizado por la empresa_____ domiciliada en _____, teléfono _____, dedicada a la actividad de _____ nº de Registro Industrial _____ y nº de registro especial (1)_____.

## CERTIFICA

Que la mencionada empresa ha realizado la/s Reforma/s y asume la responsabilidad de la ejecución, sobre el vehículo marca....., tipo……..... variante..... denominación comercial ……..... matrícula ..... y nº de bastidor ....., de acuerdo con:

- La normativa vigente en materia de reformas de vehículos.
- Las normas del fabricante del vehículo aplicables a la/s reforma/s llevadas a cabo en dicho vehículo.
- El proyecto descriptivo de la/s reforma/s, adjunto al expediente.

**OBSERVACIONES: (2)**
Tipificada/s con el código de reforma/s…….....
Reforma consiste en:

**COLOCACION DE ENGANCHE HOMOLOGADO EUROPEO MARCA:**
_____

nº de identificación / marca de homologación:

Type :

Garantizo que se cumple lo previsto en el artículo 6 del Reglamento General de vehículos y, en su caso, en el artículo 9 del R.D. 1457/1986, de 10 de enero, por el que se regula la actividad industrial en talleres de vehículos automóviles, de equipos y sus componentes, modificado por 455/2010 de 16 de abril.

……, a……de……de …....
Firma y sello:

**(1)** En el caso de que la reforma sea efectuada por el fabricante se indicará N/A.

**(2)** Se debe especificar en este apartado OBSERVACIONES, la identificación de los equipos o sistemas modificados.

## ES

1

ANEXO III
CERTIFICADO DE TALLER

2

informe de
conformidad

3

itv

## IT

1

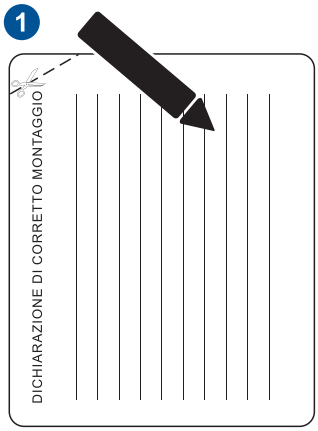
DICHIARAZIONE DI CORRETTO MONTAGGIO

2

itv

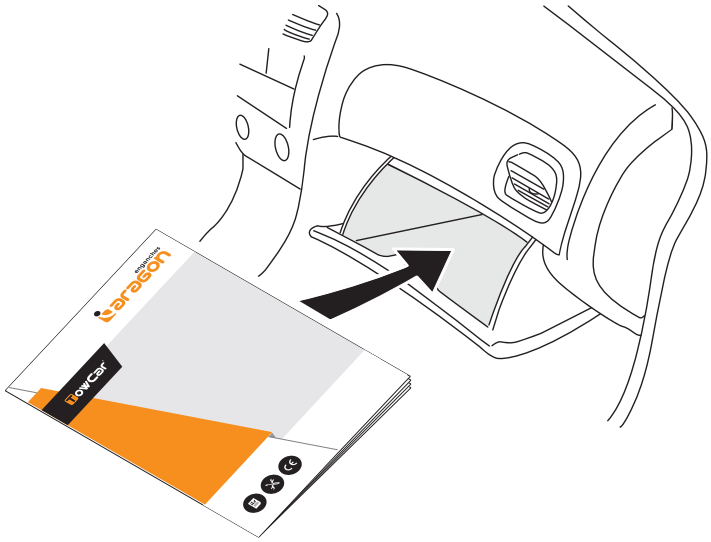

C2513C